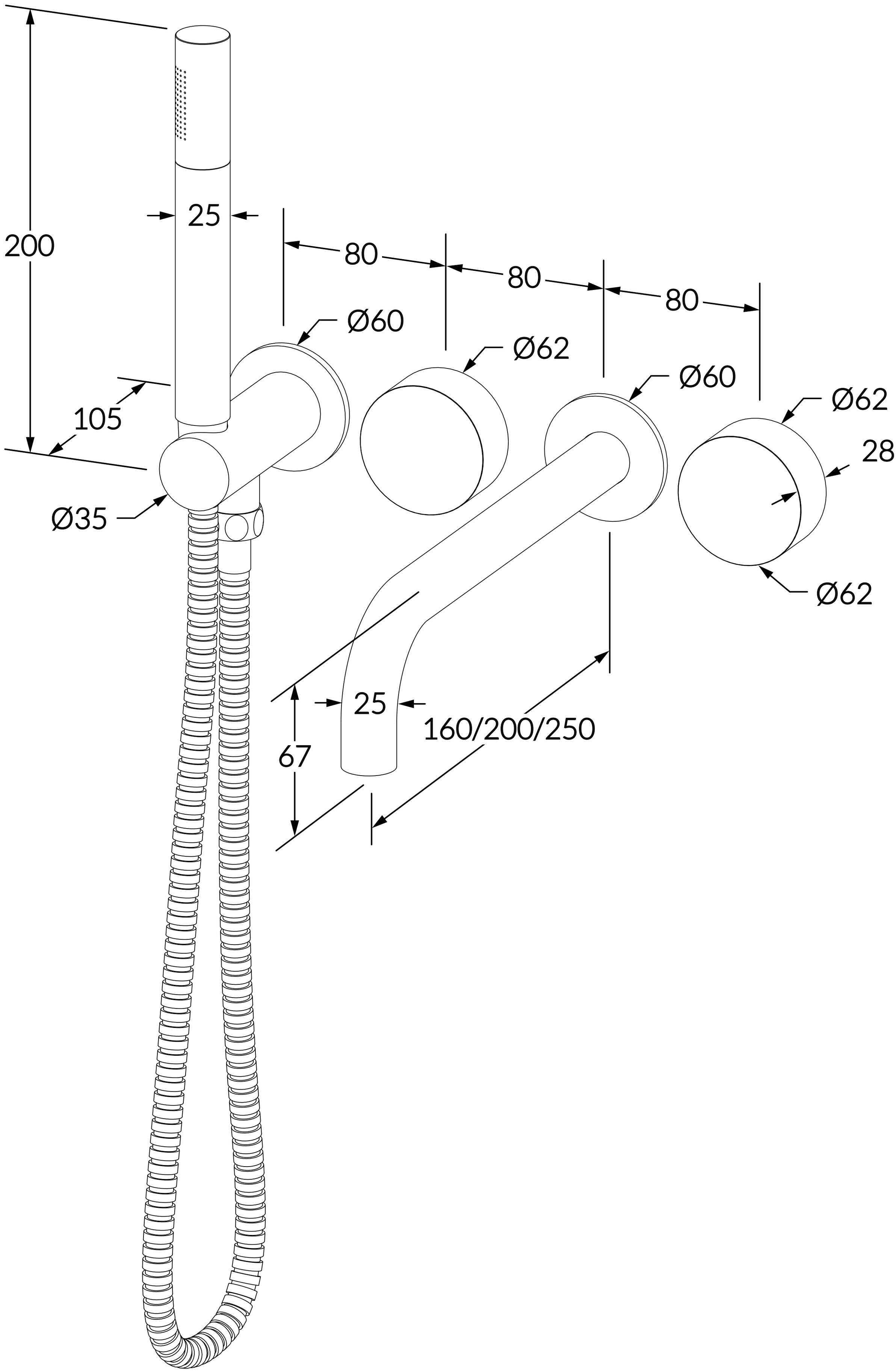
200
25
80
80
80
Ø60
Ø62
Ø60
Ø62
28
105
Ø35
Ø62
25
160/200/250
67